LOQS

Sluitplaten

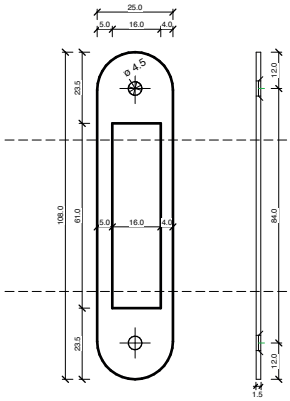

Art. nr. 103401

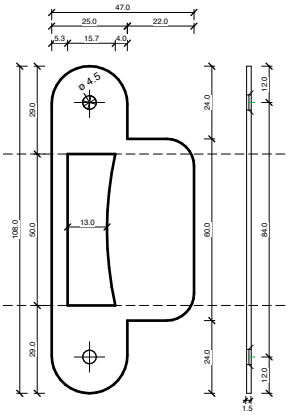

Art. nr. 103103

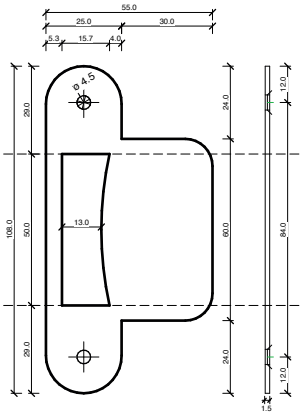

Art. nr. 103102
Art. nr. 103105 extra lange lip totale breedte is 65mm
(lip is 40mm i.p.v. 30mm)

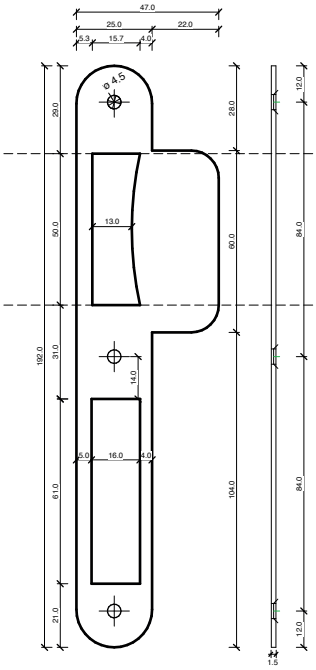

Art. nr. 103207 LS
Art. nr. 103208 RS

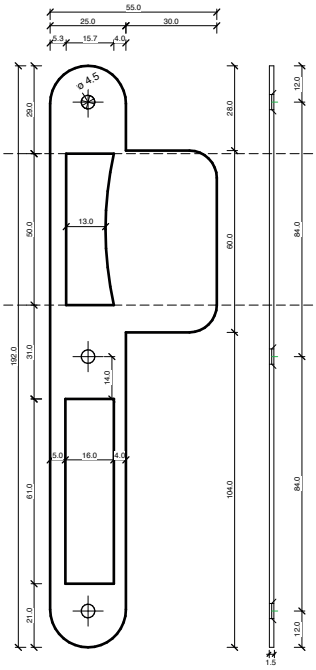

Art. nr. 103209 LS
Art. nr. 103210 RS
Art. nr. 103205 LS extra lange lip totale breedte is 65mm
(lip is 40mm i.p.v. 30mm)
Art. nr. 103206 RS extra lange lip totale breedte is 65mm
(lip is 40mm i.p.v. 30mm)

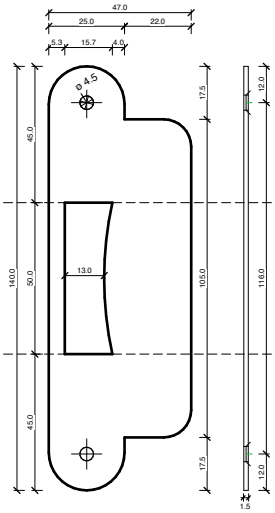

Art. nr. 103603

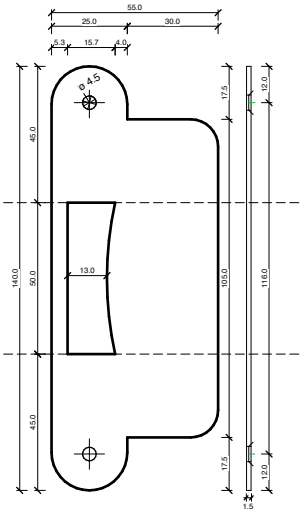

Art. nr. 103602